ติวเข้ม ป.6

พิชิตสอบเข้า ม.1

(5 วิชา)

ปรับปรุงครั้งที่ 3

มั่นใจเต็ม 100

รวมแนวข้อสอบ

900+ ข้อ

เหมาะสำหรับนักเรียนชั้น ป.6 ใช้เตรียมสอบจริงได้อย่างเห็นผล แนวข้อสอบจัดเต็ม ครบ 5 วิชาหลัก

- ละเอียดทุกหัวข้อ
- ครบถ้วนตามหลักสูตร
- แบบฝึกหัดหลากหลาย
- แนวข้อสอบแข่งขัน

ณปภัช นิรมลวนิช | พรรณณิดา วาสกุล | จิตอนงค์ รวมพล | สิรินัทธี ภิญโญ | ชุนหะวัน วาสกุล

INFOPRESS

จัดจำหน่ายโดย IDC PREMIER

สารบัญ

UNIT 1 แนวข้อสอบวิชาคณิตศาสตร์ ป.6 เข้า ม.1

แนวข้อสอบวิชาคณิตศาสตร์ ชุดที่ 1 2
แนวข้อสอบวิชาคณิตศาสตร์ ชุดที่ 2 9
แนวข้อสอบวิชาคณิตศาสตร์ ชุดที่ 3 18
แนวข้อสอบวิชาคณิตศาสตร์ ชุดที่ 4 29
เฉลยแนวข้อสอบวิชาคณิตศาสตร์ ชุดที่ 1 44
เฉลยแนวข้อสอบวิชาคณิตศาสตร์ ชุดที่ 2 51
เฉลยแนวข้อสอบวิชาคณิตศาสตร์ ชุดที่ 3 63
เฉลยแนวข้อสอบวิชาคณิตศาสตร์ ชุดที่ 4 72

UNIT 2 แนวข้อสอบวิชาวิทยาศาสตร์ ป.6 เข้า ม.1

แนวข้อสอบวิชาวิทยาศาสตร์ ชุดที่ 1 82
แนวข้อสอบวิชาวิทยาศาสตร์ ชุดที่ 2 92
แนวข้อสอบวิชาวิทยาศาสตร์ ชุดที่ 3 102
แนวข้อสอบวิชาวิทยาศาสตร์ ชุดที่ 4 112
เฉลยแนวข้อสอบวิชาวิทยาศาสตร์ ชุดที่ 1 121
เฉลยแนวข้อสอบวิชาวิทยาศาสตร์ ชุดที่ 2 127
เฉลยแนวข้อสอบวิชาวิทยาศาสตร์ ชุดที่ 3 133
เฉลยแนวข้อสอบวิชาวิทยาศาสตร์ ชุดที่ 4 140

UNIT 3 แนวข้อสอบวิชาภาษาไทย ป.6 เข้า ม.1

แนวข้อสอบวิชาภาษาไทย ชุดที่ 1 150
แนวข้อสอบวิชาภาษาไทย ชุดที่ 2 159
แนวข้อสอบวิชาภาษาไทย ชุดที่ 3 169

ตัวอย่างหนังสือ - INFOPRESS

□□□□□□.indd 1 18/8/2569 BE 16:36

แนวข้อสอบเข้าวิชาภาษาไทย ชุดที่ 4 179
เฉลยแนวข้อสอบวิชาภาษาไทย ชุดที่ 1 188
เฉลยแนวข้อสอบวิชาภาษาไทย ชุดที่ 2 193
เฉลยแนวข้อสอบวิชาภาษาไทย ชุดที่ 3 198
เฉลยแนวข้อสอบวิชาภาษาไทย ชุดที่ 4 203

UNIT 4 แนวข้อสอบวิชาสังคมศึกษา ป.6 เข้า ม.1

แนวข้อสอบวิชาสังคมศึกษา ชุดที่ 1 210
แนวข้อสอบวิชาสังคมศึกษา ชุดที่ 2 220
แนวข้อสอบวิชาสังคมศึกษา ชุดที่ 3 228
แนวข้อสอบวิชาสังคมศึกษา ชุดที่ 4 237
เฉลยแนวข้อสอบวิชาสังคมศึกษา ชุดที่ 1 246
เฉลยแนวข้อสอบวิชาสังคมศึกษา ชุดที่ 2 252
เฉลยแนวข้อสอบวิชาสังคมศึกษา ชุดที่ 3 257
เฉลยแนวข้อสอบวิชาสังคมศึกษา ชุดที่ 4 263

UNIT 5 แนวข้อสอบวิชาภาษาอังกฤษ ป.6 เข้า ม.1

แนวข้อสอบวิชาภาษาอังกฤษ ชุดที่ 1 272
แนวข้อสอบวิชาภาษาอังกฤษ ชุดที่ 2 281
แนวข้อสอบวิชาภาษาอังกฤษ ชุดที่ 3 291
แนวข้อสอบวิชาภาษาอังกฤษ ชุดที่ 4 302
แนวข้อสอบวิชาภาษาอังกฤษ ชุดที่ 5 311
เฉลยแนวข้อสอบวิชาภาษาอังกฤษ ชุดที่ 1 319
เฉลยแนวข้อสอบวิชาภาษาอังกฤษ ชุดที่ 2 324
เฉลยแนวข้อสอบวิชาภาษาอังกฤษ ชุดที่ 3 328
เฉลยแนวข้อสอบวิชาภาษาอังกฤษ ชุดที่ 4 332
เฉลยแนวข้อสอบวิชาภาษาอังกฤษ ชุดที่ 5 336

สำนักพิมพ์ INFOPRESS

□□□□□□.indd 2 18/8/2569 BE 16:36

32) ถังน้ำรูปเรขาคณิตสามิติ เป็นถังที่มีฝาเปิดแค่ด้านซ้ายมือซึ่งวัดขนาดด้านต่าง ๆ ได้ดังรูป ถ้ามีน้ำในถัง 132,500 ลูกบาศก์เซนติเมตรจะต้องเติมน้ำอีกเท่าใดจึงจะเต็มถัง

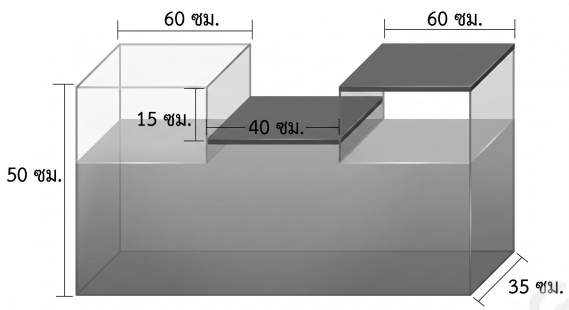

1. 105,000 ลูกบาศก์เซนติเมตร
2. 126,500 ลูกบาศก์เซนติเมตร
3. 210,000 ลูกบาศก์เซนติเมตร
4. 259,000 ลูกบาศก์เซนติเมตร

33) พิจารณาแบบรูปต่อไปนี้

3, 15, 27, 39, ...

จำนวนที่หายไปคือจำนวนใด

1. 50
2. 51
3. 56
4. 62

พิจารณาข้อมูลต่อไปนี้ แล้วตอบคำถามข้อ 34–35

รูปที่ 1 **รูปที่ 2** **รูปที่ 3** **รูปที่ 4**

34) รูปที่ 33 มีพู่กันกี่ด้าม

1. 99 ด้าม
2. 108 ด้าม
3. 129 ด้าม
4. 132 ด้าม

35) รูปที่เท่าใดจะต้องใช้พู่กัน 84 ด้ามในการสร้าง

1. รูปที่ 23
2. รูปที่ 28
3. รูปที่ 31
4. รูปที่ 36

ตัวอย่างหนังสือ - INFOPRESS

22)

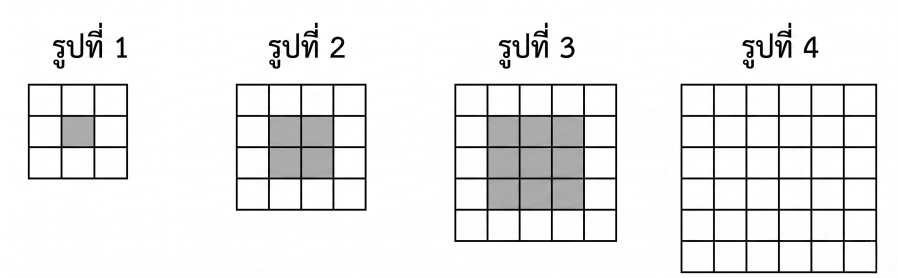

จากแบบรูปที่กำหนดให้ จะต้องระบายสีลงในช่องสี่เหลี่ยมของรูปที่ 4 กี่ช่อง

1. 12 ช่อง
2. 14 ช่อง
3. 16 ช่อง
4. 24 ช่อง

23) กฤชคว่ำแก้วเรียงซ้อนกัน เรามองเห็นความสัมพันธ์ระหว่างจำนวนแก้วและจำนวนแถวที่แก้ววางซ้อนกัน ดังนี้

จำนวนแถว	1	2	3	4
จำนวนแก้ว	1	3	6	10

ถ้าเราคว่ำแก้วเรียงซ้อนกัน 5 แถว เราต้องใช้แก้วกี่ใบ

1. 6 ใบ
2. 14 ใบ
3. 15 ใบ
4. 21 ใบ

24) เด็กชายช้าง เขียนตัวอักษรให้อยู่ในแบบรูป ดังนี้

A B B C C D A B B C C D A B B C C D ...

ถ้าเราเขียนตัวอักษรต่อไปเรื่อย ๆ แล้วตัวอักษรลำดับที่ 49 คือตัวอักษรใด

1. A
2. B
3. C
4. D

ตัวอย่างหนังสือ - INSPRESS

15) จำนวนนักเรียนซื้อสินค้า 4 ชนิดจากร้านสหกรณ์โรงเรียนแสดงด้วยแผนภูมิวงกลม ถ้าจำนวนสินค้าทั้งหมด มี 300 สินค้าที่ขายได้มากที่สุดมีมากกว่าสินค้าที่ขายได้น้อยที่สุดเป็นจำนวนเท่าใด

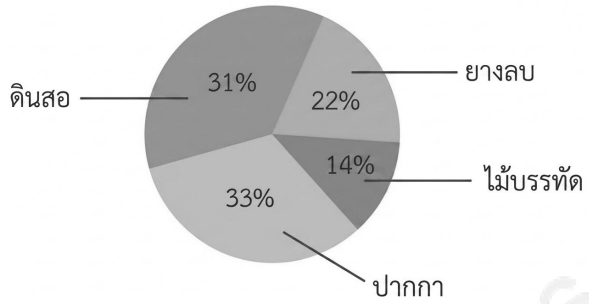

1. 19 ชิ้น
2. 33 ชิ้น
3. 57 ชิ้น
4. 99 ชิ้น

16) แผนภูมิแท่งแสดงจำนวนนักเรียนชั้นประถมศึกษาปีที่ 6 ซึ่งเป็นชาย 100 คน และหญิง 100 คน ที่สอบวิชาคณิตศาสตร์ได้ระดับคะแนนต่าง ๆ

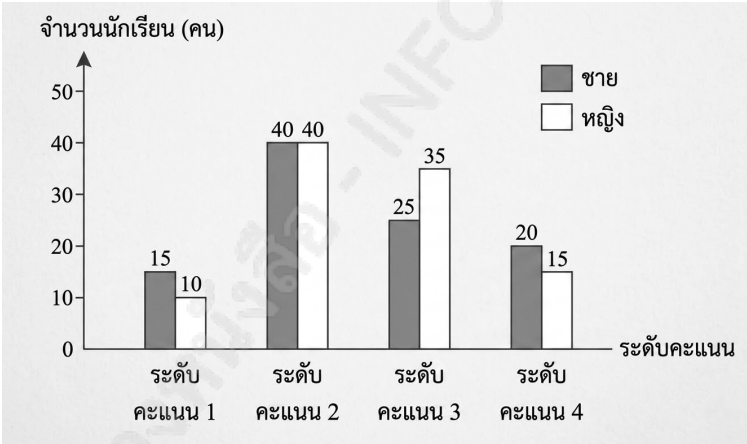

จากแผนภูมิ ข้อใดไม่ถูกต้อง

1. นักเรียนที่ได้ระดับคะแนน 1 มีนักเรียนชายมากกว่านักเรียนหญิง
2. นักเรียนที่ได้ระดับคะแนน 4 มีนักเรียนชายมากกว่านักเรียนหญิง
3. นักเรียนที่ได้ระดับคะแนน 1 และ 2 รวมกัน มีนักเรียนชายมากกว่านักเรียนหญิง
4. นักเรียนที่ได้ระดับคะแนน 3 และ 4 รวมกัน มีนักเรียนชายมากกว่านักเรียนหญิง

UNIT 1.indd 35 19/8/2569 BE 10:47

36) แผนที่แสดงเส้นทางการขับขี่รถจักรยานในสวนสาธารณะแห่งหนึ่งของภูมิ เป็นดังนี้

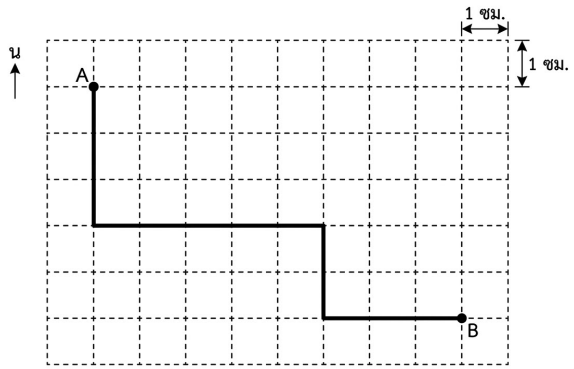

มาตราส่วน 1 ซม. : 400 ม.

ถ้าทุก ๆ 1 นาที ภูมิขี่รถจักรยานได้ระยะทาง 200 เมตร และภูมิต้องการขี่รถจักรยานจากจุด A ไปยังจุด B ตามเส้นทางในแผนที่นี้แล้ว ภูมิขี่รถจักรยานได้ระยะทางกี่เมตร และใช้เวลากี่นาที

1. ได้ระยะทาง 2,600 เมตร และใช้เวลา 13 นาที
2. ได้ระยะทาง 2,600 เมตร และใช้เวลา 26 นาที
3. ได้ระยะทาง 5,200 เมตร และใช้เวลา 13 นาที
4 ได้ระยะทาง 5,200 เมตร และใช้เวลา 26 นาที

37) สวนสาธารณะแห่งหนึ่งได้ติดป้ายแสดงเส้นทางไปยังเวทีกลางแจ้งภายในสวนสาธารณะดังนี้ จากประตูทางเข้าเดินไปทางทิศเหนือ 50 เมตร เลี้ยวไปทางทิศตะวันออก 30 เมตร ไปทางทิศตะวันตกเฉียงเหนือ 70 เมตร ไปทางทิศตะวันตก 75 เมตร จะพบเวทีกลางแจ้ง จากข้อมูลดังกล่าวนักเรียนสามารถเขียนแผนผังได้ดังข้อใด (มาตราส่วน 1 ซม. : 10 ม.)

1.
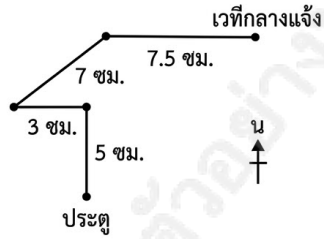

2.
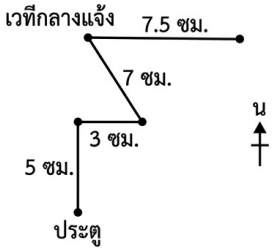

3.
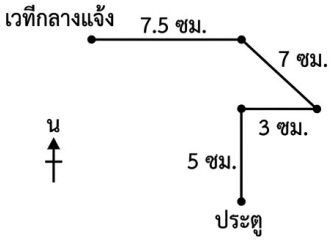

4.
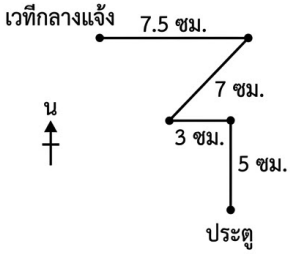

ตัวอย่างหนังสือ INFOPRESS

UNIT 1.indd 42 19/8/2569 BE 10:47

ข้อ	คำตอบ	คำอธิบาย
32	2	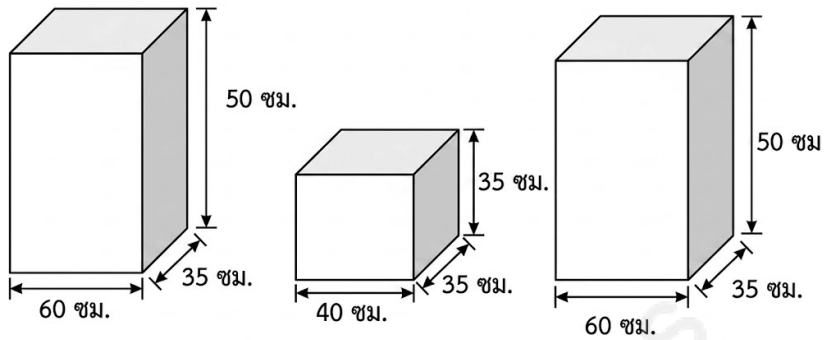 **ส่วนที่ 1** **ส่วนที่ 2** **ส่วนที่ 3** ปริมาตรของส่วนที่ 1 = $35\times50\times60$ = 105,000 ลูกบาศก์เซนติเมตร ปริมาตรของส่วนที่ 2 = $35\times40\times(50-15)$ = 49,000 ลูกบาศก์เซนติเมตร ปริมาตรของส่วนที่ 3 = $35\times50\times60$ = 105,000 ลูกบาศก์เซนติเมตร ถังน้ำบรรจุน้ำได้ $105,000 + 49,000 + 105,000 = 259,000$ ลูกบาศก์เซนติเมตร มีน้ำในถังอยู่ 132,500 ลูกบาศก์เซนติเมตร เหลือพื้นที่ว่าง $259,000 - 132,500 = 126,500$ ลูกบาศก์เซนติเมตร ดังนั้น ต้องเติมน้ำอีก 126,500 ลูกบาศก์เซนติเมตร จึงจะเต็มถัง
33	2	จากรูปของจำนวน มีความสัมพันธ์แบบเพิ่มขึ้นทีละ 12 จะได้ว่า จำนวนที่ 1 คือ $3 = 3 + (12\times0)$ จำนวนที่ 2 คือ $15 = 3 + (12\times1)$ จำนวนที่ 3 คือ $27 = 3 + (12\times2)$ จำนวนที่ 4 คือ $39 = 3 + (12\times3)$ จำนวนที่ 5 คือ $51 = 3 + (12\times4)$ ดังนั้น จำนวนที่หายไป คือ 51
34	1	รูปที่ 1 ใช้พู่กัน คือ $1\times3 = 3$ ด้าม รูปที่ 2 ใช้พู่กัน คือ $2\times3 = 6$ ด้าม รูปที่ 3 ใช้พู่กัน คือ $3\times3 = 9$ ด้าม รูปที่ 4 ใช้พู่กัน คือ $4\times3 = 12$ ด้าม รูปที่ 33 ใช้พู่กัน คือ $33\times3 = 99$ ด้าม ดังนั้น รูปที่ 33 จะต้องใช้พู่กัน 99 ด้าม

UNIT 1.indd 60 19/8/2569 BE 10:47

14) ข้อใดเป็นการใช้ประโยชน์จากตัวกลางโปร่งแสง

1. ใช้แผ่นไม้ทำตู้ปลา
2. ใช้กระจกใสทำตู้ปลา
3. ใช้กระดาษไขลอกลายภาพวาด
4. ใช้กระดาษหนังสือพิมพ์ห่อของขวัญ

15) หินอัคนีพุชนิดใดเกิดจากลาวาเย็นตัวอย่างรวดเร็ว ทำให้มีเนื้อละเอียดและพบได้ทั่วไปบริเวณภูเขาไฟ

1. หินแกรนิต
2. หินออบซิเดียน
3. หินบะซอลต์
4. หินไนส์

16) การทดลองลอยวัตถุในของเหลว 4 ชนิด ได้ผลดังภาพ

จากภาพข้อใดถูกต้อง

1. แรงพยุงของของเหลวชนิดที่ 1 มีค่าน้อยกว่าน้ำหนักของวัตถุ
2. แรงพยุงของของเหลวชนิดที่ 2 มีค่าน้อยกว่าน้ำหนักของวัตถุ
3. แรงพยุงของของเหลวชนิดที่ 3 มีค่าเท่ากับน้ำหนักของวัตถุ
4. แรงพยุงของของเหลวชนิดที่ 4 มีค่ามากกว่าน้ำหนักของวัตถุ

17) ยาสีฟันส่วนใหญ่จะมีฤทธิ์เป็นเบสอ่อน ๆ การผลิตยาสีฟันที่มีฤทธิ์เป็นเบสนี้เพื่อจุดประสงค์ใด

1. เบสช่วยรักษารากฟัน
2. เบสช่วยให้ฟันขาวสะอาด
3. เบสช่วยรักษาเหงือกให้แข็งแรง
4. เพื่อลดความเป็นกรดที่เกิดจากแบคทีเรีย

18) ถ้านักเรียนโดนผึ้งต่อยสารพิษที่ผึ้งปล่อยออกมามีฤทธิ์เป็นกรดจึงทำให้ปวดแสบปวดร้อนนักเรียนจะรักษาเบื้องต้นตามวิธีใด

1. ทาด้วยแอมโมเนียหอม
2. ทาด้วยสารที่เป็นกรดแรงกว่าพิษของผึ้ง
3. ใช้สำลีชุบน้ำส้มสายชูทาบริเวณที่ถูกต่อย
4. บีบน้ำมะนาวใส่บริเวณที่ถูกต่อย

UNIT 2.indd 104 19/8/2569 BE 10:49

44) ข้อใด**<u>ไม่ถูกต้อง</u>**เกี่ยวกับการแยกสาร

1. ของแข็ง + ของแข็ง → ใช้ตะแกรงร่อน → ของแข็งอนุภาคเล็ก | ของแข็งอนุภาคใหญ่

2. ของแข็งแขวนลอย + ของเหลว → ใช้การระเหยแห้ง → ของแข็ง | ของเหลวใส

3. ของแข็งระเหิดได้ + ของแข็งระเหิดไม่ได้ → ใช้ความร้อนทำให้ระเหิด → ของแข็งที่ระเหิดไม่ได้

4. ของแข็งที่ละลายได้ + ของเหลว → ใช้ความร้อนทำให้ระเหยแห้ง → ของแข็ง

45) ถ้าจำแนกสารโดยใช้การใช้ประโยชน์เป็นเกณฑ์ ข้อใดจำแนกสารได้ถูกต้อง

1. น้ำมะนาว น้ำมะขาม น้ำยาล้างห้องน้ำ
2. ยาสีฟัน ผงซักฟอก ยากันยุง
3. น้ำตาล น้ำใบเตย ซอสมะเขือเทศ
4. น้ำยาปรับผ้านุ่ม สบู่ก้อน น้ำปูนใส

46) ข้อใดอธิบายการเกิดจันทรุปราคาเต็มดวงได้ถูกต้อง

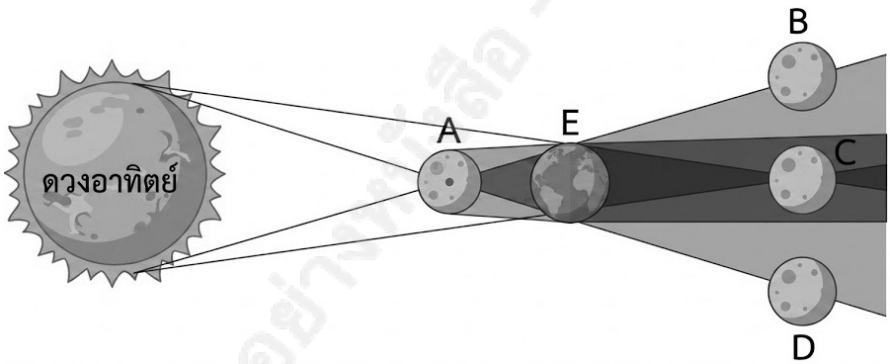

1. ดวงจันทร์อยู่ที่ตำแหน่ง A โลกอยู่ที่ตำแหน่ง E
2. โลกอยู่ที่ตำแหน่ง E ดวงจันทร์อยู่ที่ตำแหน่ง C
3. ดวงจันทร์อยู่ที่ตำแหน่ง C โลกอยู่ที่ตำแหน่ง A
4. โลกอยู่ที่ตำแหน่ง B ดวงจันทร์อยู่ที่ตำแหน่ง D

ตัวอย่างหนังสือ - INFOPRESS

UNIT 2.indd 110 19/8/2569 BE 10:49

ข้อ	คำตอบ	คำอธิบาย
13	2	การรับประทานอาหารไม่เป็นเวลา จะส่งผลเสียต่ออวัยวะในระบบย่อยอาหาร อาจทำให้เกิดโรคกระเพาะได้
14	1	ฟันจัดเป็นอวัยวะในระบบย่อยอาหาร ดังนั้นการแปรงฟันให้สะอาดอย่างน้อยวันละ 2 ครั้ง จัดเป็นการดูแลรักษาอวัยวะในระบบย่อยอาหาร
15	3	อาหารสุก ๆ ดิบ ๆ อาจปนเปื้อนหรือมีพยาธิอาศัยอยู่ เมื่อรับประทานเข้าไปอาจทำให้มีพยาธิเจริญเติบโตในอวัยวะในระบบย่อยอาหาร และก่อให้เกิดโรคต่าง ๆ ตามมา
16	4	การต่อวงจรขนาน = แต่ละส่วนมีทางเดินไฟของตัวเองถ้าดวงหนึ่งเสีย ดวงอื่นยังติดได้ 1. ไฟฉาย ส่วนมากใช้วงจรอนุกรม 2. นาฬิกา วงจรง่าย ๆ ใช้พลังงานต่อเนื่องแบบอนุกรม 3. รถบังคับ มีวงจรหลายแบบ 4. ไฟประดับต้นไม้ ใช้วงจรแบบขนาน เพื่อให้ ถ้าดวงหนึ่งขาด ดวงอื่นยังติดได้
17	3	1. ความชื้นของวัตถุ มีผล ถ้าอากาศชื้น ประจุไฟฟ้าจะรั่วไหลง่าย ทำให้เกิดไฟฟ้าสถิตยากขึ้น 2. ประเภทของวัสดุ มีผล วัสดุบางชนิดรับหรือเสียอิเล็กตรอนได้ง่ายต่างกัน 3. ปริมาตรของวัตถุ ไม่มีผลโดยตรง ขนาดหรือปริมาตรของวัตถุ ไม่ได้เป็นปัจจัยหลักที่ทำให้เกิดแรงไฟฟ้า 4. ระยะเวลาที่ใช้ขัดถูวัตถุ มีผล ยิ่งขัดถูนาน ยิ่งเกิดการถ่ายโอนประจุไฟฟ้ามาก
18	3	วงจรไฟฟ้าอย่างง่ายต้องมีส่วนประกอบพื้นฐาน ได้แก่ แหล่งกำเนิดไฟฟ้า เช่น เซลล์ไฟฟ้า สายไฟฟ้า อุปกรณ์ไฟฟ้า เช่น หลอดไฟฟ้า เพื่อให้กระแสไฟฟ้าไหลครบวงจรและทำให้อุปกรณ์ทำงาน โวลต์มิเตอร์เป็นเครื่องมือสำหรับ “วัดแรงดันไฟฟ้า” ใช้ในการทดลองหรือการตรวจวัด แต่ไม่จำเป็นสำหรับการทำให้วงจรไฟฟ้าทำงาน
19	1	อุปกรณ์ไฟฟ้า สัญลักษณ์
20	3	จากแผนภาพเป็นการต่อวงจรไฟฟ้าอย่างง่ายแบบอนุกรม ที่ประกอบด้วยสายไฟฟ้า 3 เส้น หลอดไฟฟ้า 1 หลอด และเซลล์ไฟฟ้าหรือถ่านไฟฉาย 1 ก้อน หากปลดสายไฟฟ้าเส้นใดเส้นหนึ่งออก จะทำให้หลอดไฟฟ้าทั้งวงจรดับ

UNIT 2.indd 142 19/8/2569 BE 10:49

แนวข้อสอบวิชาภาษาไทย ชุดที่ 3

จากบทประพันธ์ต่อไปนี้จงตอบคำถามข้อ 1-2

"นกน้อยขนน้อยแต่	พอตัว
รังแต่งจุเมียผัว	อยู่ได้
มักใหญ่ย่อมคนหวัว	ไพเพิด
ทำแต่พอตัวไซร้	อย่าให้คนหยัน"

1) จากบทประพันธ์นี้มีอักษรนำและอักษรควบกี่คำ

1. อักษรนำ 2 คำ อักษรควบ 2 คำ
2. อักษรนำ 4 คำ อักษรควบ 2 คำ
3. อักษรนำ 5 คำ อักษรควบ 1 คำ
4. อักษรนำ 5 คำ ไม่มีอักษรควบ

2) จากบทประพันธ์นี้มีใจความสำคัญต้องการสอนเรื่องใด

1. ความรัก
2. ความพอเพียง
3. ความสามัคคี
4. ความเสียสละ

3) ข้อใดมีเสียงสระประสม

1. คุณพ่อไปทำงานตั้งแต่เช้าตรู่
2. คุณแม่ทำกับข้าวอยู่ในครัว
3. คุณป้านั่งดูโทรทัศน์กับหลาน ๆ
4. คุณน้าซื้อของมาให้ทุกคน

4) ข้อใดมีตัวสะกดเหมือนกันทุกคำ

1. บาป ลาภ โกรธ
2. คุณ กาล เลข
3. ตรวจ อิฐ บาท
4. กลัว ดาว หิว

ตัวอย่างหนังสือ - INFOPRESS

34) จากคำประพันธ์นี้มีคำตายแทนคำเอกกี่คำ

ความรู้ผู้ปราชญ์นั้น	นักเรียน
ฝนทั่งเท่าเข็มเพียร	ผ่ายหน้า
คนเกียจเกลียดหน่ายเวียน	วนจิต
กลอุทกในตะกร้า	เปี่ยมล้นฤๅมี

1. 1 คำ
2. 2 คำ
3. 3 คำ
4. 4 คำ

35) ข้อใดเป็นคำยืมที่มาจากภาษาเดียวกับคำว่า “ฤดู”

1. กรีฑา
2. จุฬา
3. ตรัส
4. เชิ้ต

36) ข้อใดเป็นคำที่มาจากภาษาบาลี ภาษาสันสกฤต ภาษาเขมร ตามลำดับ

1. วิเคราะห์	ภรรยา	เต้าหู้
2. เมตตา	สังเคราะห์	บังอร
3. ถวาย	เสด็จ	ตรัส
4. ปัญญา	บุษบา	คลินิก

37) ประโยคในข้อใดต่างจากพวก

1. เต่าคลานช้ามาก
2. ฟ้าใสตื่นนอนตอนเช้า
3. ส้มเขียนจดหมาย
4. ฝนตกหนักมาก

38) จากข้อความต่อไปนี้ มีจุดมุ่งหมายหลักเพื่ออะไร

ครีมทาผิวตัวนี้เป็นครีมที่มีส่วนผสมชั้นดีนำเข้าจากต่างประเทศ ได้รับการยอมรับจาก 30 ประเทศทั่วโลกว่าใช้แล้วดี ใช้แล้วอยากใช้ต่อ

1. ให้ความรู้เกี่ยวกับสินค้า
2. เชิญชวนให้ซื้อ
3. อธิบายสรรพคุณ
4. บอกแหล่งขายของ

ตัวอย่างหนังสือ - INFOPRESS

UNIT 3.indd 175 19/8/2569 BE 10:50

47) ข้อใดแสดงความเชื่อเรื่องการเวียนว่ายตายเกิด

1. รักดีหามจั่ว รักชั่วหามเสา
2. เณรส่องบาตร
3. ตักบาตรร่วมขัน
4. ปิดทองหลังพระ

48) จากข้อความมีการใช้ภาพพจน์แบบใด

สีดำ	แทน	ความตาย	ความโศกเศร้า	ความชั่วร้าย
สีขาว	แทน	ความดี	ความบริสุทธิ์	

1. นามนัย
2. สัญลักษณ์
3. อุปมา
4. อุปลักษณ์

49) เจตนาของผู้เขียนคือข้อใด

โลกของเรานั้นมีสองด้านเสมอ มีทั้งด้านดีและด้านชั่ว มีทั้งความสุขและความทุกข์ ในวันที่เรามีความสุขที่สุดถึงพร้อมด้วยทุกอย่าง ก็อย่าหลงระเริงกับความสุขนั้นจนเป็นความมัวเมา แต่หากวันไหนตกอยู่ในห้วงของความทุกข์ ก็อย่าเศร้าเสียใจจนไม่เป็นอันทำการงานใด ๆ เพราะทั้งความสุขและความทุกข์หมุนเวียนเปลี่ยนไป อยู่กับเราไม่จีรังยั่งยืน

1. แนะนำ
2. เยาะเย้ย
3. ปรับทุกข์
4. สั่งสอน

50) จากข้อความนี้ ข้อใดกล่าวไม่ถูกต้อง

ในชีวิตของเรา เมื่อตอนเรียนหนังสือ ได้เจอเนื้อหาหรือแบบฝึกหัดที่ยากขึ้น มีความซับซ้อนขึ้น พอโตขึ้นก็จะพบเจออุปสรรค หรือปัญหาเข้ามาให้แก้ไข เรามักจะไม่อยากทำ แต่ถ้าเราเรียนรู้ด้วยความเข้าใจ สุดท้ายเราก็จะทำสำเร็จ ขอเพียงตั้งใจ อดทนไม่ย่อท้อ มองสิ่งที่ยากให้เป็นโอกาสที่เราจะเติบโต เก่งขึ้น เมื่อเราทำสำเร็จ เราจะภูมิใจในตนเองถึงความพยายามของเรา สองมือที่ลงมือทำโดยไม่พึ่งดวงชะตา

1. ชีวิตที่จะประสบความสำเร็จต้องมีความพยายาม
2. เมื่อเจอสิ่งที่ยากให้มองสิ่งนั้นเป็นโอกาสที่จะเติบโต
3. ตั้งใจอดทนคือคุณสมบัติที่จะประสบความสำเร็จ
4. ดวงชะตาเป็นส่วนหนึ่งที่นำพาความสำเร็จ

ตัวอย่างหนังสือ INFOPRESS

UNIT 3.indd 187 19/8/2569 BE 10:50

ข้อ	คำตอบ	คำอธิบาย
11	2	เพราะคำว่า “พนม”และ “สิงขร” มีความหมายว่า “ภูเขา” 1. พนัส แปลว่า ป่า 3. ธาตรี แปลว่า แผ่นดิน 4. อุทก แปลว่า น้ำ
12	3	เพราะจากข้อความ “พระบาทสมเด็จพระพุทธยอดฟ้าจุฬาโลกมหาราช” (รัชกาลที่ ๑) จะมีเครื่องหมายวรรคตอน ได้แก่ “.....” อัญประกาศ ( ) นขลิขิต
13	4	เพราะเป็นข้อมูลที่สามารถพิสูจน์ได้ มีหลักฐานอ้างอิง ส่วนตัวเลือกอื่นเป็นข้อคิดเห็น สังเกตจากคำว่า “น่าจะ”, “อาจจะ”, “ควร”
14	4	เพราะทักษะการฟังที่ประสบความสำเร็จมากที่สุด คือ การฟังแล้วจับใจความจนประเมินค่าแล้วนำข้อคิดไปปฏิบัติตามได้
15	4	เพราะคำว่า “สิ้นแผ่นดินสิ้นรสสุคนธา วาสนาเราก็สิ้นเหมือนกลิ่นสุคนธ์” เป็นสัลลาปังคพิสัย คือการกล่าวข้อความแสดงอารมณ์โศกเศร้า อาลัยรัก และกลอนนี้ท่านสุนทรภู่แต่งขึ้นเพื่อแสดงความอาลัยและรำลึกถึงพระมหากรุณาธิคุณของรัชกาลที่ ๒ เปรียบความสุขในอดีตเหมือนกลิ่นหอมของเครื่องหอม เมื่อพระองค์สวรรคตก็เหมือนวาสนาของตนเองหมดสิ้นลงไปด้วย
16	1	เพราะไม่มีรูปสระตีนคู้ (ู)
		2. ลากข้าง (า) จากคำว่า “มา” 3. ฟันหนู (“) จากคำว่า “เมื่อ” 4. พินทุ์อิ (ิ) จากคำว่า “เดิน”
17	3	เพราะออกเสียงเป็นอักษรควบแท้ คือ จัน-ทรา แต่ในข้ออื่นออกเสียงเป็นอักษรควบไม่แท้ ออกเสียง ทร เป็น ซ
18	4	เพราะข้อความ “แสนรักพูนเพิ่มพบกัน” ไม่มีมาตราแม่ ก กา 1. ล่วงด่านผ่านทางเข้ามา มีมาตราแม่ ก กา คือคำว่า เข้า มา 2. ไม่กลัวชีวาจะอาสัญ มีมาตราแม่ ก กา คือคำว่า ไม่ กลัว ชี วา จะ อา 3. ตัวท่านนี้เป็นวานร มีมาตราแม่ ก กา คือคำว่า ตัว นี้ วา
19	1	เพราะ สุข นาค พยัคฆ์ คือ มาตราแม่กกทุกคำ 2. กาว ลิ่ว คือ มาตราแม่เกอว กลัว คือ มาตราแม่ ก กา 3. ขาย เคย คือ มาตราแม่เกย เสีย คือ มาตราแม่ ก กา 4. รัฐ รถ คือ มาตราแม่กด บุญ คือ มาตราแม่กน

UNIT 3.indd 205 19/8/2569 BE 10:50

แนวข้อสอบวิชาสังคมศึกษา ชุดที่ 1

1) สัญลักษณ์ “พระธรรมจักร” ที่ปรากฏบนธงประจำศาสนาพุทธมักมี 12 ซี่ สื่อถึงความหมายในข้อใด

1. อริยสัจ 4
2. มรรคมีองค์ 8
3. ปฏิจจสมุปบาท 12 ประการ
4. พระพุทธเจ้า 12 พระองค์

2) “ดุม” ซึ่งเป็นจุดศูนย์กลางของวงล้อพระธรรมจักร สื่อถึงจุดหมายสูงสุดในทางพุทธศาสนาคืออะไร

1. การบวชเรียน
2. การทำทาน
3. ความมั่นคง
4. นิโรธ หรือ นิพพาน

3) เจ้าชายสิทธัตถะทรงตัดสินพระทัยออกผนวชเพื่อแสวงหาทางพ้นทุกข์เมื่อพระชนมายุเท่าใด

1. 16 พรรษา
2. 29 พรรษา
3. 35 พรรษา
4. 80 พรรษา

4) ข้อใดจับคู่เหตุการณ์สำคัญและสถานที่ในพุทธประวัติได้ถูกต้อง

1. ประสูติ - เมืองกุสินารา
2. ปฐมเทศนา - สวนลุมพินีวัน
3. ปรินิพพาน - เมืองกุสินารา
4. ตรัสรู้ - ป่าอิสิปตนมฤคทายวัน

5) ปัจจุบัน “สวนลุมพินีวัน” ซึ่งเป็นสถานที่ประสูติของพระพุทธเจ้า ตั้งอยู่ในประเทศใด

1. อินเดีย
2. ศรีลังกา
3. ไทย
4. เนปาล

6) ข้อใดกล่าวถึงความสัมพันธ์กับวันสำคัญทางศาสนาคริสต์ ได้ถูกต้องที่สุด

1. วันสะบาโต – เป็นวันที่ระลึกถึงการประสูติของพระเยซูเจ้า
2. วันขอบคุณพระเจ้า – มุ่งเน้นการฉลองการฟื้นคืนชีพด้วยการรับประทานไก่งวง
3. วันอีสเตอร์ – มีการตกแต่งไข่ให้สวยงามเพื่อสื่อถึงการเกิดใหม่และการฟื้นคืนชีพ
4. วันคริสต์มาส – กำหนดวันที่ 25 ธันวาคม ตามที่ระบุไว้อย่างชัดเจนในพระคัมภีร์

7) หากคริสต์ศาสนิกชนต้องการประกอบพิธีกรรมเพื่อแสดงถึงการยอมรับว่าตนเองมีศรัทธาในพระเจ้า โดยมีการใช้ “ขนมปังและเหล้าองุ่น” เป็นสัญลักษณ์สำคัญ จะต้องเข้าร่วมพิธีกรรมใด และสัญลักษณ์ดังกล่าวสื่อถึงสิ่งใด

1. พิธีบัพติศมา – สื่อถึงการล้างบาปออกจากตัวและพร้อมจะเชื่อในพระเจ้า
2. พิธีมหาสนิท – สื่อถึงร่างกายและกระแสโลหิตของพระเจ้า
3. พิธีศีลกำลัง – สื่อถึงการทำให้ความเชื่อต่อพระเจ้ามีความเข้มแข็งมากขึ้น
4. พิธีศีลอภัยบาป – สื่อถึงการสารภาพความผิดบาปต่อพระเจ้าผ่านบาทหลวง

UNIT 4.indd 210 19/8/2569 BE 10:51

ข้อ	คำตอบ	อธิบาย
9	4	ตรีมูรติ คือเทพเจ้าสูงสุด 3 องค์ ได้แก่ • **พระพรหม :** เป็นเทพเจ้าผู้สร้างหรือให้กำเนิดทุกสิ่ง • **พระวิษณุ หรือพระนารายณ์ :** เป็นเทพเจ้าผู้ปกปักรักษา • **พระศิวะ หรือพระอิศวร :** เป็นเทพเจ้าผู้ทำลาย
10	3	การแบ่งวรรณะของชาวอินเดียมี 4 ลำดับหลัก ดังนี้ 1. **วรรณะพราหมณ์ :** คือ นักบวช (วรรณะสูงสุด) 2. **วรรณะกษัตริย์ :** คือ กษัตริย์และผู้ปกครอง 3. **วรรณะแพศย์ :** คือ พ่อค้าและช่างฝีมือ 4. **วรรณะศูทร :** คือ แรงงาน *ส่วนลูกที่เกิดจากการแต่งงานต่างวรรณะจะถูกเรียกว่า "จัณฑาล" ซึ่งถือเป็นกลุ่มที่ต่ำที่สุด*
11	4	ปัจจัยการผลิตแต่ละประเภทมีผลตอบแทนที่คู่กันดังนี้ • **ที่ดินและทรัพยากรธรรมชาติ :** ผลตอบแทนคือ **ค่าเช่า** • **แรงงาน :** ผลตอบแทนคือ **ค่าจ้าง** • **ทุน (เช่น เครื่องจักร, วัตถุดิบ) :** ผลตอบแทนคือ **ดอกเบี้ย** • **ผู้ประกอบการ :** คือบุคคลที่นำที่ดิน แรงงาน และทุน มาบริหารจัดการร่วมกัน โดยมีสิ่งที่คาดหวังเป็นผลตอบแทนคือ **กำไร**
12	3	การจัดเก็บภาษีของรัฐบาลแบ่งออกเป็น 2 ประเภทหลัก ดังนี้ • **ภาษีทางตรง :** เป็นภาษีที่เก็บจากรายได้ของบุคคลโดยตรง เช่น **เงินเดือนพนักงานบริษัท, เงินที่ได้จากการลงทุน, เงินค่าเช่า และเงินจากอาชีพอิสระ** • **ภาษีทางอ้อม :** เป็นภาษีที่เก็บผ่านการบริโภคหรือการทำธุรกรรม เช่น **ภาษีมูลค่าเพิ่ม**, ภาษีสรรพสามิต (สุรา, บุหรี่), ภาษีศุลกากร (นำเข้า-ส่งออก) และอากรแสตมป์
13	3	**กฎของอุปสงค์ (Law of Demand)** ระบุไว้อย่างชัดเจนว่า ความสัมพันธ์ระหว่างราคาสินค้ากับปริมาณความต้องการซื้อสินค้านั้นจะดำเนินไปใน **"ทิศตรงกันข้าม"** ซึ่งหมายความว่าโดยปกติแล้ว เมื่อสินค้ามีราคาแพงขึ้น ความต้องการซื้อจะลดลง และเมื่อสินค้ามีราคาถูกลง ความต้องการซื้อจะเพิ่มขึ้น
14	2	**กฎของอุปทาน (Supply)** ระบุความสัมพันธ์ระหว่างราคาและปริมาณความต้องการขายไว้ว่า : • **เมื่อราคาสินค้าแพงขึ้น (P↑)** ความต้องการขายจะมากขึ้น **(S↑)** เพราะผู้ผลิตเล็งเห็นว่าจะได้กำไรเพิ่มขึ้น • **เมื่อราคาสินค้าถูกลง (P↓)** ความต้องการขายจะลดลง **(S↓)** เพราะผลกำไรลดลง ดังนั้นราคาและปริมาณความต้องการขายจึงมีความสัมพันธ์ไปใน **ทิศทางเดียวกัน** ซึ่งตรงข้ามกับกฎของอุปสงค์

UNIT 4.indd 264 19/8/2569 BE 10:51

แนวข้อสอบวิชาภาษาอังกฤษ ชุดที่ 1

Part A : Signs in life.

1) What does this sign mean?

A. No parking

B. No U-turn

C. No cars allowed

D. Slow down

2) This sign tells drivers to _____.

A. Stop immediately

B. Watch for pedestrians

C. Turn left

D. Drive fast

3) What does this mean?

A. Wheelchairs are not allowed on the left side.

B. There is a wheelchair parking area on the left.

C. Accessible paths or facilities for people with disabilities are located on the left.

D. You should walk on the left side only.

ตัวอย่างหนังสือ - INFOPRESS

UNIT 5.indd 272 19/8/2569 BE 10:52

29) Why are honeybees described as important pollinators?

A. They sting predators to save plants.

B. They transfer pollen, helping plants make seeds and fruit.

C. They eat harmful insects on plants.

D. They build hives in farms.

30) Which inference is most reasonable from the passage?

A. Without workers, the colony would lose food and protection.

B. Without drones, workers cannot gather nectar.

C. Without queens, drones become workers.

D. Without royal jelly, bees can't fly.

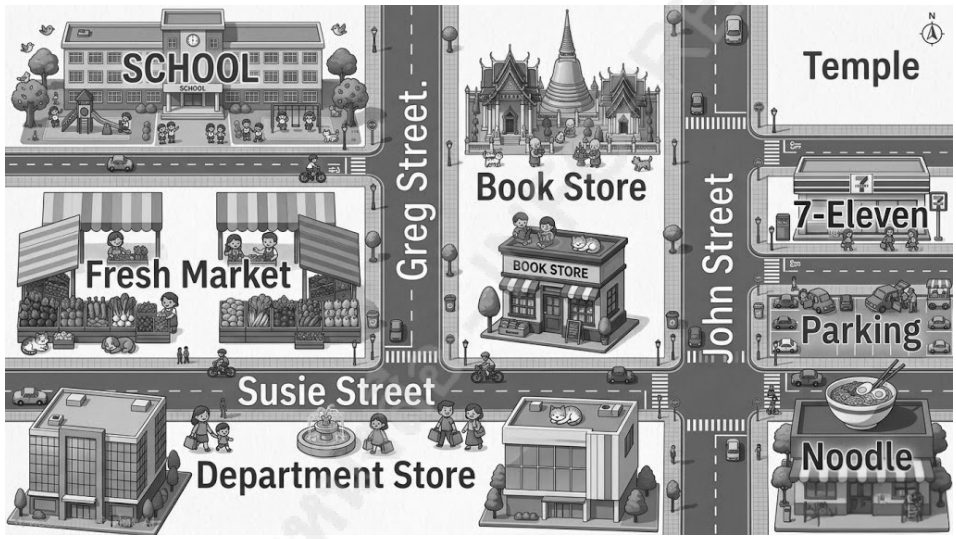

31) How can you go from the BOOK STORE to the 7-11?

A. Walk east along John Street. The 7-11 is on your left.

B. Walk east on Susie Street. The 7-11 is on your right.

C. Walk south on Greg Street. The 7-11 is in front of the Temple.

D. Walk east on Susie Street and then north on John Street.

32) You are at the NOODLE SHOP. How do you get to the PARKING area?

A. Walk north on John Street. The Parking area will be on your left.

B. Walk north on John Street. The Parking area will be on your right.

C. Walk south on John Street. The Parking area will be on your right.

D. Walk west on Susie Street. The Parking area will be on your left.

UNIT 5.indd 287 19/8/2569 BE 10:52

ข้อ	คำตอบ	คำอธิบาย
32	B. Walk north on John Street. The Parking area will be on your right.	Noodle Shop อยู่ใต้ Parking และอยู่ฝั่งขวาของ John Street
33	D. Walk down Greg Street to Susie Street. The Department Store is across the street.	ต้องเดินลงไปทาง Greg Street เข้าสู่ Susie Street จะเห็น Department Store อยู่ตรงข้ามของฝั่งถนนเลย
34	B.It's nine o'clock.	ตามที่นาฬิกาบอก มันเป็นเวลาเก้าโมงตรง
35	C. They are baking cookies.	เด็ก ๆ กำลังทำคุกกี้กันอยู่
36	A. What grade are you in?	"What grade are you in?" แปลว่า "คุณเรียนอยู่ชั้นไหน/เกรดอะไร" เป็นประโยคถามระดับการศึกษา โดยมากใช้กับเด็กประถม-มัธยมต้น ตอบได้ว่า "I'm in grade [เลขเกรด]." หรือ "I'm in [เลขชั้น] grade."
37	B. Yes, I do.	ถาม Do you ... ตอบต้อง Yes, I do หรือ No, I don't.
38	D. What is your favorite food?	ประโยค "What is your favorite food?" แปลว่า "อาหารโปรดของคุณคืออะไร" ใช้ถามเกี่ยวกับอาหารที่ชื่นชอบมากที่สุด ตอบโดยใช้โครงสร้าง "My favorite food is + [ชื่ออาหาร]" หรือ "I like + [ชื่ออาหาร]"
39	A. What is your favorite subject?	"What is your favorite subject?" แปลว่า "วิชาโปรดของคุณคือวิชาอะไร ?" เป็นประโยคถามความชอบเรื่องวิชาเรียน วิธีใช้ คือถามเพื่อนหรือคนอื่นในบริบทโรงเรียน/การศึกษา โดยตอบได้ว่า "My favorite subject is [ชื่อวิชา]" หรือ "I like [ชื่อวิชา]" เช่น "My favorite subject is English".
40	A. What do you do after school?	"What do you do after school?" แปลว่า "คุณทำอะไรหลังเลิกเรียน ?" เป็นประโยคถามกิจกรรมยามว่างหรือกิจวัตรประจำวัน ใช้ถามเพื่อสนทนาทั่วไป ตอบโดยบอกกิจกรรมที่ทำ เช่น "I play football" (ฉันเล่นฟุตบอล) หรือ "I do my homework" (ฉันทำบ้าน) โดยเน้นกิจกรรมที่ทำหลังเรียนเสร็จเป็นประจำ

ตัวอย่างหนังสือ INFOPRESS